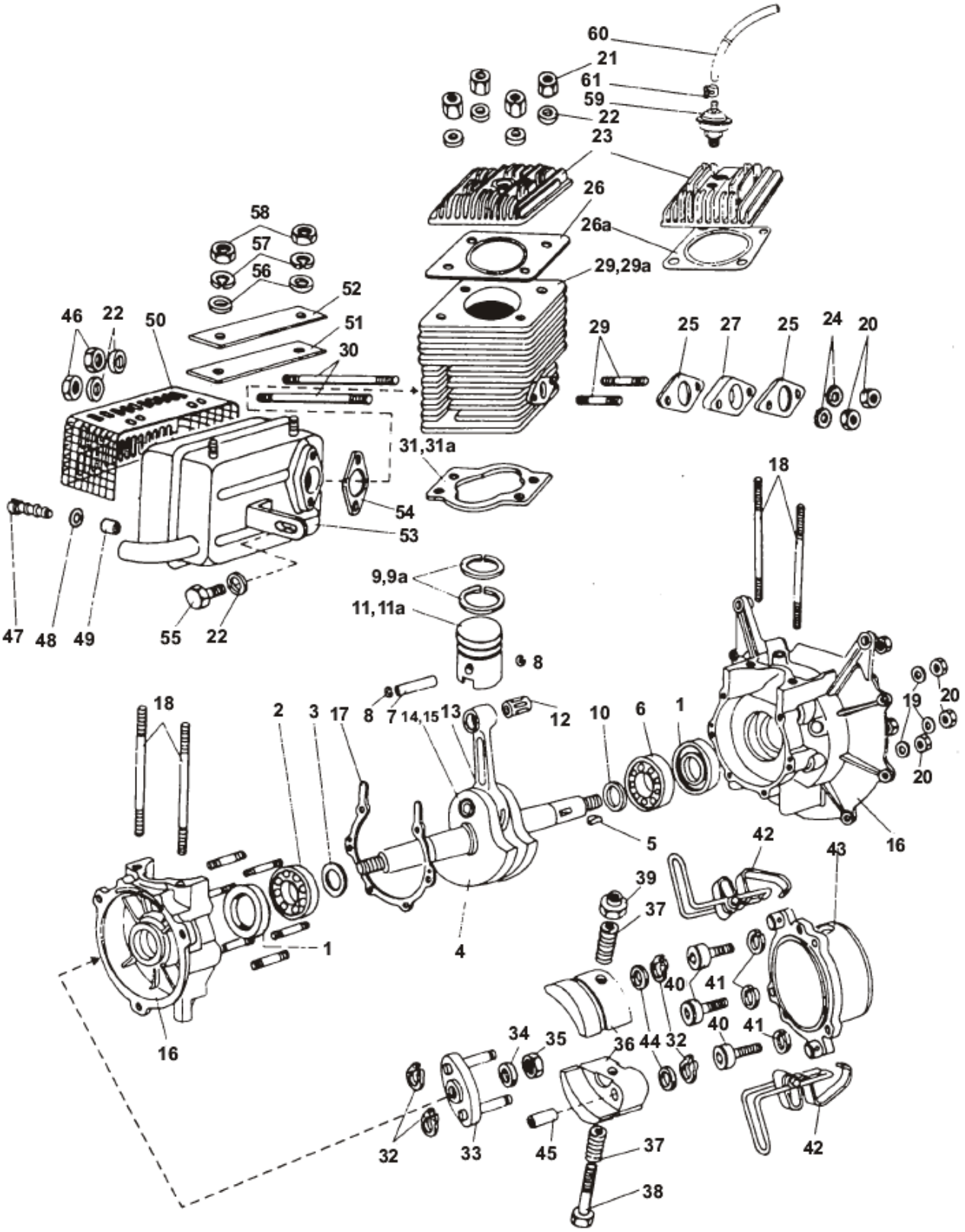
60
21
61
59
22
23
26
26a
29,29a
58
57
56
52
51
30
46
22
50
29
25
27
25
24
20
31,31a
54
53
18
9,9a
11,11a
47
48
49
55
22
8
18
2
3
17
8
7
14,15
13
12
10
6
1
19
20
20
16
5
42
43
39
37
1
4
40
41
16
34
35
36
44
32
40
41
32
33
45
37
42
38